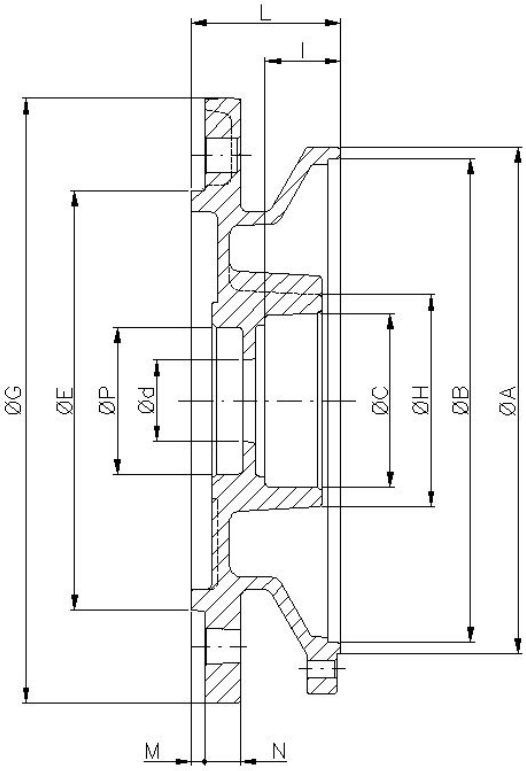

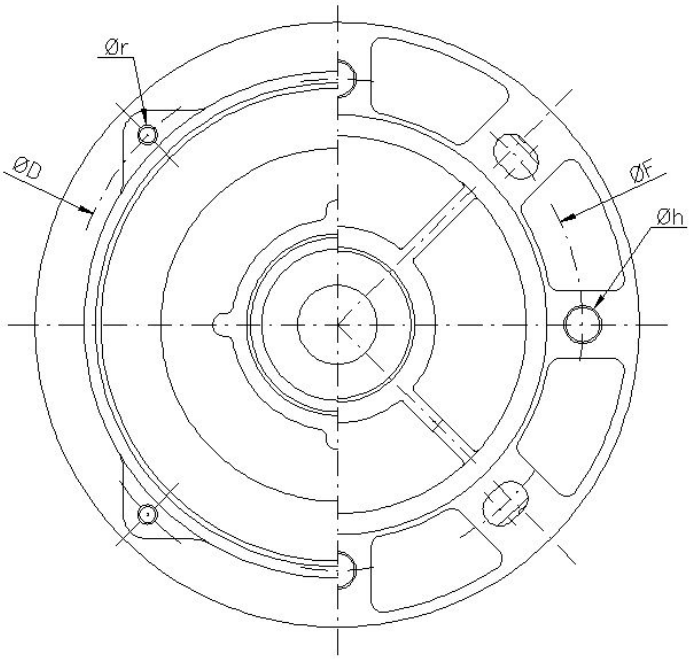

tipo-mec	var	codice	øA	øB	øC	øD	ød	øE	øF	øG	øH	øh	l	L	M	N	øP	ør
80	NO INSERTO	F0305	134	128	46	142	21.5	111	130	160	56	9	20	39.5	3.5	9.5	39	x M5

N.B. - Dimensioni non impegnative. Il costruttore si riserva il diritto di modificarle in ogni momento senza preavviso.