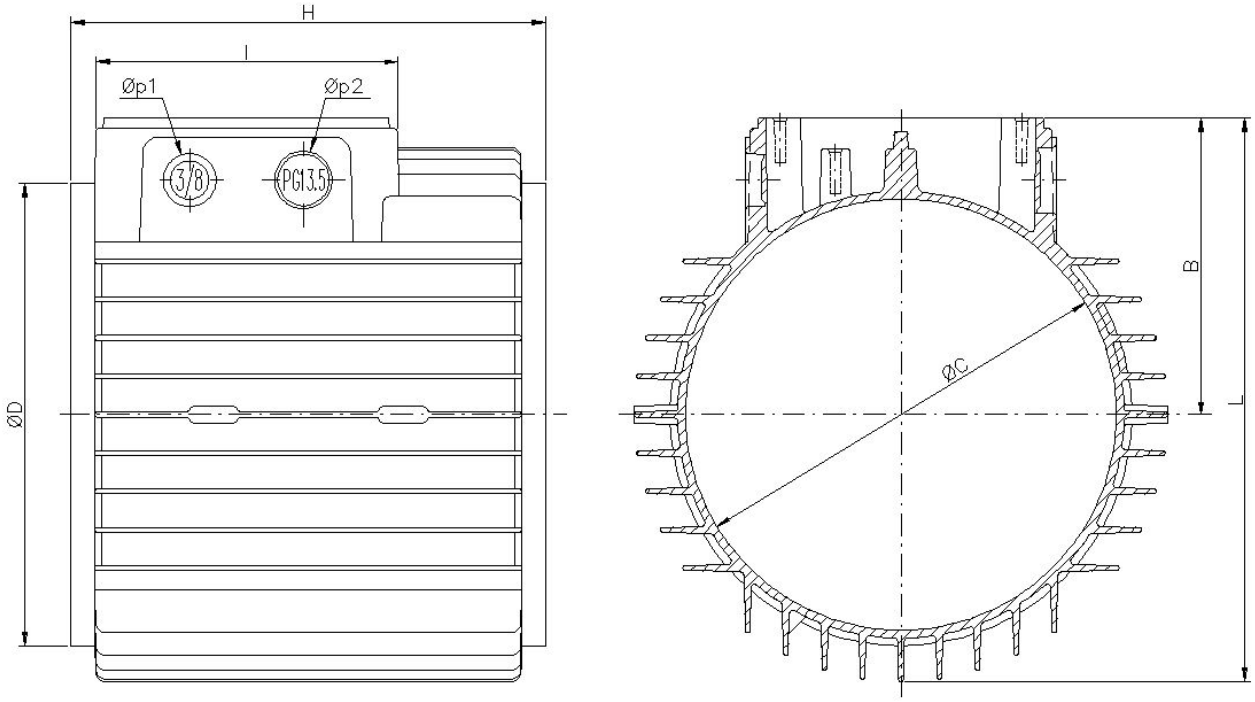

tipo-mec	var	codice	B	øC	øD	H	I	L	øp1	øp2
80		C0304	86	125	134	138	88	163.5	3/8	PG13.5

N.B. - Dimensioni non impegnative. Il costruttore si riserva il diritto di modificarle in ogni momento senza preavviso.